EXCITE IC8

Потолочные 2-полосные громкоговорители Excite® 8-дюймов

- *Высококачественные 2-полосные потолочные громкоговорители*
- *8 дюймовый полипропиленовый НЧ динамик для глубокого, плотного баса*
- *Купольный ВЧ динамик из пропитанной ткани*
- *Поворотные ВЧ динамики для точной настройки зоны покрытия*
- *Дифузородержатель НЧ динамика из сплава стали для повышения жесткости*
- *Окрашиваемая пластиковая рамка с алюминиевой решеткой*
- *Простая система крепления с защелками*
- *Расположенные спереди переключатели кривых нижних и верхних частот*
- *Выходная мощност 100 Вт*
- *Частотный диапазон 50 Гц – 20 кГц*
- *Номинальное сопротивление 8 Ом*
- *Продаются парой*

Громкоговорители Excite® от Crestron® обладают великолепным качеством звука, прекрасной ценой и простотой установки для применений в проектах многокомнатного звука и домашнего кинотеатра. Модель Excite IC8 состоит из пары 2 полосных потолочных громкоговорителей, обладающих 20 сантиметровыми НЧ динамиками и 2,5 сантиметровыми ВЧ динамиками. Выходная мощность составляет поражающие 100 ватт, с полосой воспроизводимых частот 50 Гц – 20 кГц (-3дБ).

Обладающие жесткой конструкцией, громкоговорители Excite созданы для установки в гипсокартонную поверхность почти заподлицо. Профессиональная установка легко достигается при использовании шести защелок встроенных в корпус громкоговорителя. Дополнительные гибкие крючки помогают в монтаже, предотвращая громкоговоритель от выпадения из отверстия в момент затягивания защелок.Белая текстурированная отделка чисто хорошо гармонирует с любой стеной нейтрального цвета и может быть окрашена чтобы не выделяться на любой цветной поверхности. Для использования только внутри помещений.

ХАРАКТЕРИСТИКИ

Функциональные характеристики

НЧ динамик: 203мм (8 дюймов) полипропиленовый с резиновым подвесом и стальным дифузородержателем

ВЧ динамик: 25мм (0,98 дюйма) купольный из пропитанной ткани, поворотный

Разделительный фильтр: 2-го порядка Linkwitz-Riley

Сопротивление: 8 Ом (номинальное)

Диапазон воспроизводимых частот: 50 Гц – 20 кГц (-3дБ)

Выходная мощность: 100 Вт

Чувствительность: 89 дБ, при 1Вт/1м

Угол направленности: 100° конусом (номинально)

Органы управления

LF: (1) 3-позиционный переключатель кривых НЧ

HF: (1) 3-позиционный переключатель кривых ВЧ

Подключения

Input: (2) подпружиненные клеммы

Климатические условия

Температура: от 5ºC до +40ºC

Относительная влажность: от 10% до 90% (без конденсата)

Для использования только в помещении

Конструкция

Корпус: черный ABS пластик, белый текстурированный внешний фланец, окрашиваемый

Решетка: Перфорированная, алюминиевая, белая текстурированная, окрашиваемая

Крепление: Монтируется в потолок заподлицо используя 4 встроенные защелки, максимальная толщина поверхности 39мм, минимальная глубина установки 119мм, рекомендованное отверстие для монтажа 275мм в диаметре

Размеры

Диаметр: 308 мм

Глубина: 113 мм

Указаны размеры для одного громкоговорителя

Вес

2,3 кг каждый

МОДЕЛИ И ПРИНАДЛЕЖНОСТИ

Доступные модели

EXCITE IC8-W-T: Потолочные 2-полосные громкоговорители Excite® 8 дюймов, белые текстурированные, пара

Доступные принадлежности

SPKA-NCTP-IW800: Шаблон для установки громкоговорителя

SPKA-GRILLE-IW800: Решетки (для замены)

EXCITE IC8 Потолочные 2-полосные громкоговорители Excite® 8”

Примечания:

Crestron гарантирует оригинальному конечному покупателю что данное Громкоговорительное Изделие Crestron, будучи приобретенным у Crestron напрямую или через авторизованного дилера Crestron, не будет содержать неисправностей в материалах и работе на всем сроке службы изделия, за исключением решетки громкоговорителя и уличных динамиков, которые имеют гарантию пять (5) лет. Crestron обязуется по своему решению и за свои деньги отремонтировать неисправность или заменить Громкоговорительное Изделие на новое или отремонтированное Изделие или на соответствующий эквивалент. В случае замены на новую модель, может потребоваться модификация места крепления. В случае необходимости модификации места крепления, Crestron не несет ответственности или обязательств по такой модификации.

Данный продукт можно приобрести у авторизованного дилера Crestron. Чтобы найти дилера, обратитесь к торговому представителю Crestron в своем регионе. Перечень торговых представителей можно найти на странице www.crestron.com/salesreps или позвонив по телефону 800-237-2041.

Патенты, под действие которых подпадают продукты Crestron, см. На следующем веб-сайте: patents.crestron.com.

Crestron, эмблема Crestron и Excite являются товарными знаками или зарегистрированными товарными знаками Crestron Electronics, Inc. в США и/или других странах. Прочие товарные знаки, зарегистрированные товарные знаки и торговые названия могут использоваться в настоящем документе для указания юридических лиц, владеющих этими знаками и названиями, или их продуктов. Компания Crestron не претендует на марки и названия, принадлежащие другим владельцам. Компания Crestron не несет ответственности за опечатки и ошибки в фотографиях. Характеристики могут быть изменены без предварительного уведомления. © Crestron Electronics, Inc., 2015.

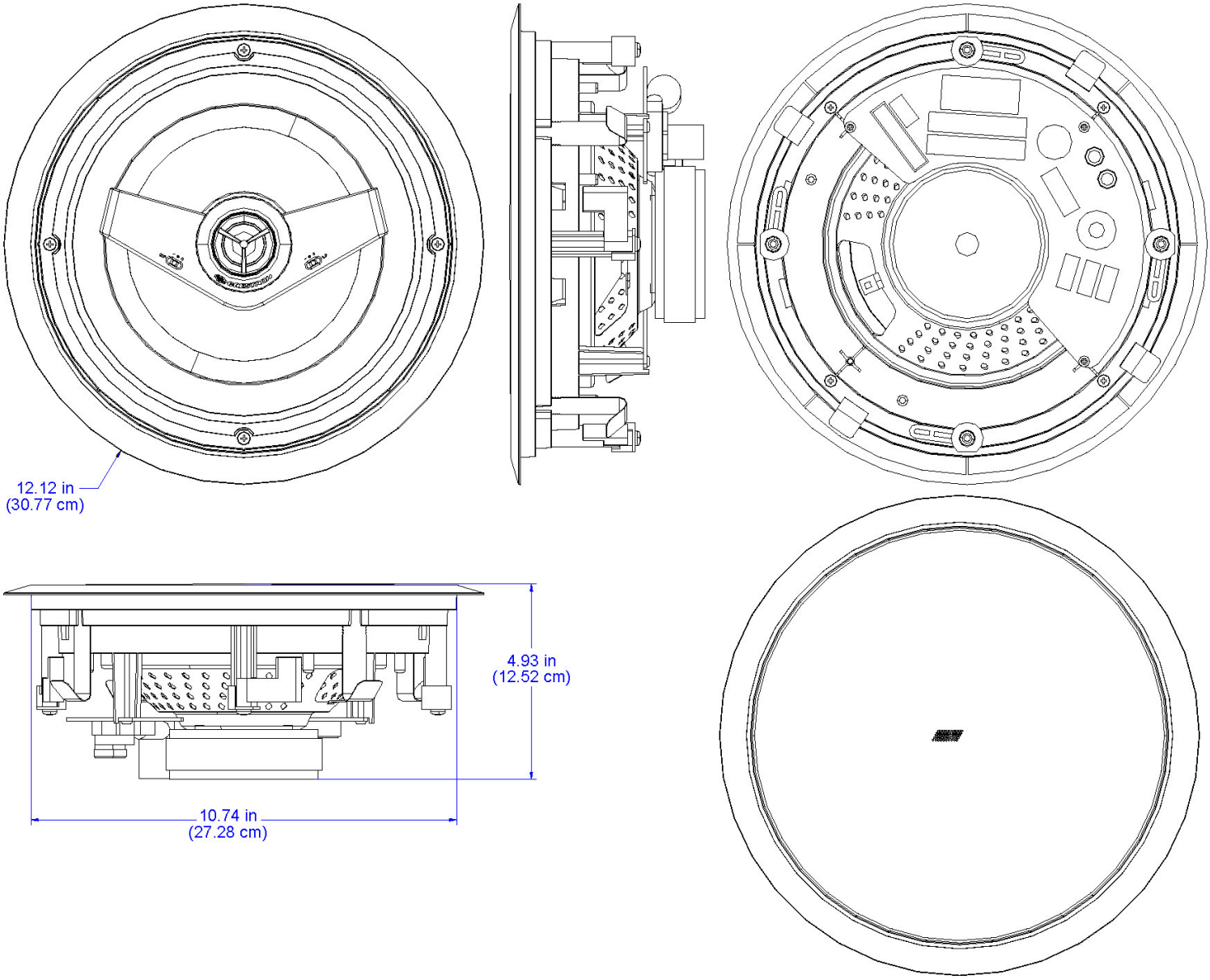

Crestron Electronics, Inc. 15 Volvo Drive | Rockleigh, NJ 07647
Тел.: 800.237.2041 / 201.767.3400 | Факс: 201.767.1903
www.crestron.com

Все названия брендов и продуктов, а также товарные знаки являются собственностью соответствующих владельцев.
© Crestron Electronics, Inc., 2015.

Характеристики могут быть изменены без предварительного уведомления. Изменено: 6.04.2015